GSAB-Ladebox 40W-mini1T11

GSAB-Ladebox 11kW
Die Ladestation für zu Hause, Firma, Hotel
konform zu IEC 61851-1 Mode 3
Schutzklasse II (schutzisoliert) Schutzart : IP 44

- Kabeleinführung rückseitig oder von unten
- Einsatz Innen und Außen (UV-Beständig)
- Typ2-Steckdose bis 22 kW
- 3-phasig 400V, 16A, 50 Hz
- Anschlussklemme max. 4mm²
- Ladecontroller m. Gleichstromfehlererkennung >6mA
- Schlüsselschalter
-Ladesteckerverriegelung
- Betriebszustände über LED-Anzeige
- ermöglicht die Kontrolle über Ihre Ladungen
- Maße: HxBxT 477x400x164mm

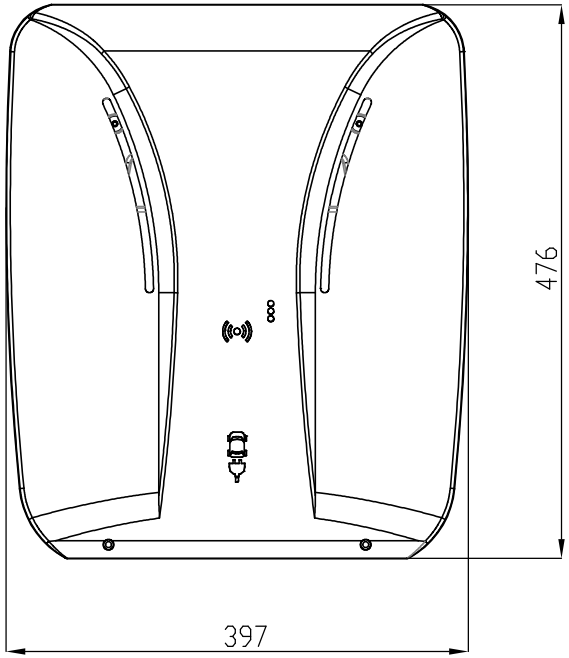

optional:
- Netzwerkanschluss
- Kabelhalterung KWH-emob

				Datum	07.10.2020	Projekt: Ladebox	Ang.-Nr.:	
				Bearb.	H.Vonnoe	Best.-Nr.: **40W-mini1T11**	2200....	
				Gepr.				
Zust.	Änderung	Datum	Name	Norm		Urspr. / Ers.f.	Ers.d.	

GSAB ELEKTROTECHNIK GMBH

Lindenstraße 23 Tel: +49 36367614-0
99718 Greußen Fax: +49 36367614-30

Bl. 1 v. 1 Bl.