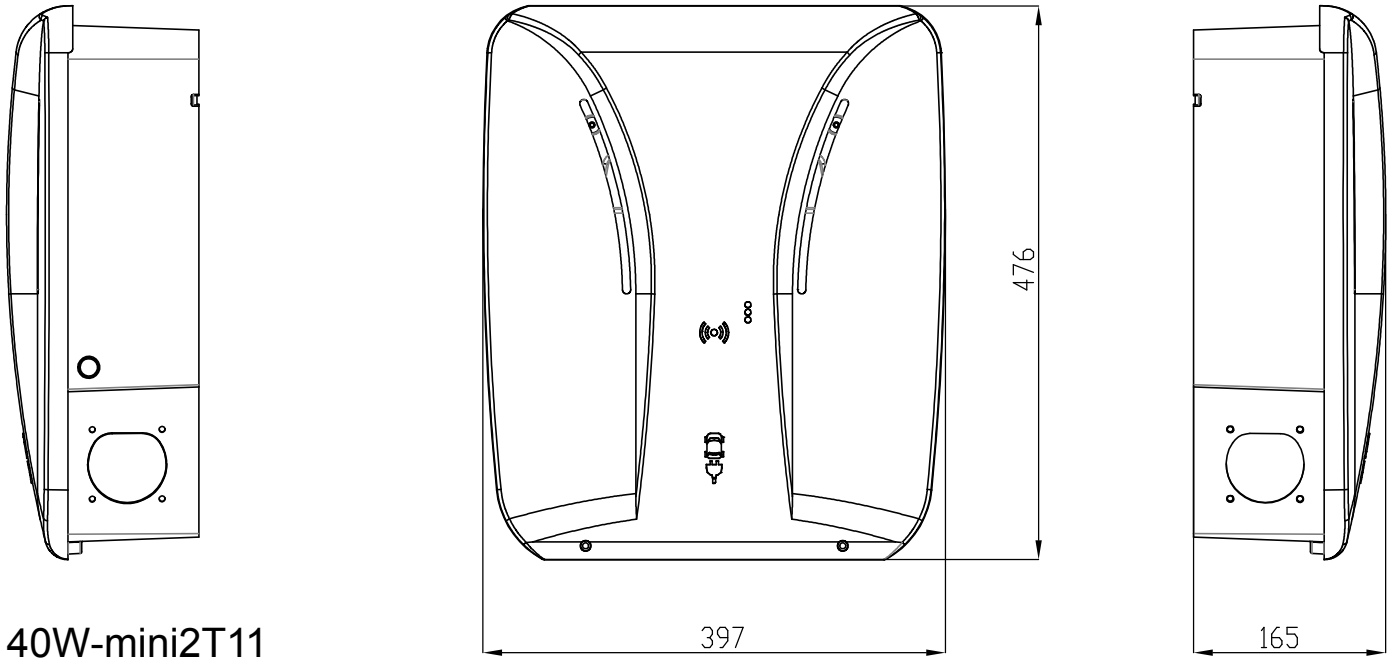

GSAB-Ladebox 40W-mini2T11

GSAB-Ladebox 2x11kW
Die Ladestation für zu Hause, Firma, Hotel
konform zu IEC 61851-1 Mode 3
Schutzklasse II (schutzisoliert) Schutzart : IP 44

- Kabeleinführung rückseitig oder von unten
- Einsatz Innen und Außen (UV-Beständig)
- 2xTyp2-Steckdose bis 22 kW
- 3-phasig 400V, 2x16A, 50 Hz
- Anschlussklemmen max. 2x5x6mm² (für zwei Zul.)
- Schlüsselschalter
- Ladesteckerverriegelung
- Fernsteuerbar nach KfW-Richtlinie
- ermöglicht die Kontrolle über Ihre Ladungen
- Lastmanagement
- Maße: HxBxT 477x400x164mm

				Datum	15.11.2020	Projekt: Ladebox	Ang.-Nr.:	
				Bearb.	H.Vonnoe	Best.-Nr.: **40W-mini2T11**	Auf.-Nr.:	
				Gepr.				
Zust.	Änderung	Datum	Name	Norm		Urspr. / Ers.f.	Ers.d.	

GSAB ELEKTROTECHNIK GMBH
Lindenstraße 23 Tel: +49 36367614-0
99718 Greußen Fax: +49 36367614-30

Bl. 1 v. 1 Bl.